# 214904
# OH34-LRML-TI-G3-T4
# Reflexionslichttaster mit Hintergrundausblendung

- Kompaktes Edelstahlgehäuse
- Schutzart IP 69K
- ECOLAB-Zulassung
- Hohe Reichweite
- Ideale Hintergrundausblendung
- Laser-Rotlicht mit kleinem Lichtfleck
- DD-Mode, wertet Intensität und Abstand gleichzeitig aus
- Gegentaktausgang mit pnp- oder npn-Funktion
- Hell-/Dunkelschaltung umschaltbar
- IO-Link
- Tastweite und Fensterfunktion in mm parametrierbar

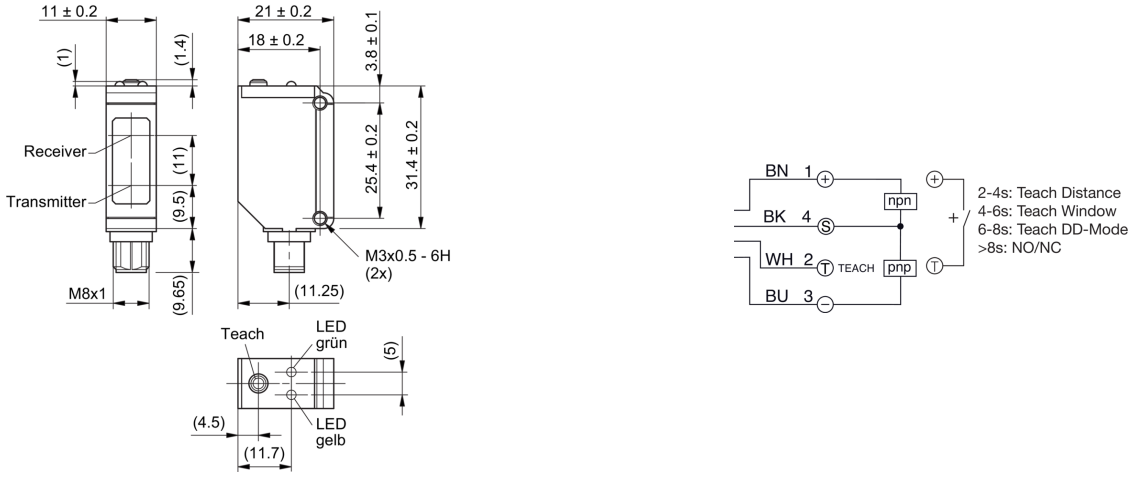


BK: schwarz BN: braun BU: blau WH: weiß

**Funktion**

IO-Link

| Technische Daten (typ.) | +20°C, 24 V DC |
|---|---|
| **Elektrische Merkmale** | |
| Betriebsspannung | 10 … 30 V DC |
| Leerlaufstrom (max.) | < 30 mA |
| Verpolschutz | Ja |
| Kurzschlussschutz | Ja |
| **Mechanische Merkmale** | |
| Gehäuseabmaße | 32 x 21 x 11 mm |
| Gehäuselänge | 21 mm |
| Gehäusehöhe | 32 mm |
| Gehäusebreite | 11 mm |
| Gehäusematerial | Edelstahl |
| Material | Kunststoff (Fenster / Optik) |
| Gewicht | 22 g |
| **Zertifizierungen, Zulassungen** | |
| Schutzklasse | III |
| Zulassungen | UL |

# 214904
# OH34-LRML-TI-G3-T4
# Reflexionslichttaster mit Hintergrundausblendung

| Technische Daten (typ.) | +20°C, 24 V DC |
|---|---|
| **Allgemeine Merkmale** | |
| Funktionsprinzip | Lichttaster mit Hintergrundausblendung |
| Auswertung | digital |
| Bauform | Quader |
| Werkseinstellung | Schaltfrequenz (40 Hz (PRÄZISION)) |
| **Ausgang, Eingang, Schnittstelle** | |
| Schaltausgang | Gegentakt, 100 mA, NO/NC, umschaltbar |
| Spannungsfall (max.) | 1 V |
| Schnittstelle | IO-Link (V1.1, COM2 38,4 kBd, Smart Sensor Profile) |
| **Optische Daten** | |
| Lichtquelle | Laser |
| Laserklasse | CLASS 1 LASER PRODUCT |
| Farbe | Rot |
| Wellenlänge | 650 nm |
| Hintergrundausblendung | Ja |
| Lichtfleckgröße | Ø 1 mm (bei 300 mm Abstand) |
| **Erfassungsbereich, Messbereich, Toleranzgrenzen** | |
| Reichweite | 20 … 600 mm |
| Normmessplatte | 200 x 200 mm |
| **Anzeige, Bedienung** | |
| Empfindlichkeitseinstellung | Taster, IO-Link |
| Anzeige | LED grün - Status, gelb - Schaltausgang 1 |
| **Zeitverhalten** | |
| Schaltfrequenz | 40 Hz … 200 Hz (40 Hz (HOHE FUNKTIONSSICHERHEIT), 200 Hz (GESCHWINDIGKEIT)) |
| **Umgebungsbedingungen** | |
| Umgebungstemperatur Betrieb | -25 … +60 °C |
| Schutzart | IP 67 / IP 69K |
| **Elektrischer Anschluss** | |
| Anschluss | Stecker, M8, 4-polig |
| **Zubehör** | |
| Anschlusskabel | TK … /4 |

# 214904
# OH34-LRML-TI-G3-T4
# Reflexionslichttaster mit Hintergrundausblendung

## Hintergrundausblendung - Precise mode

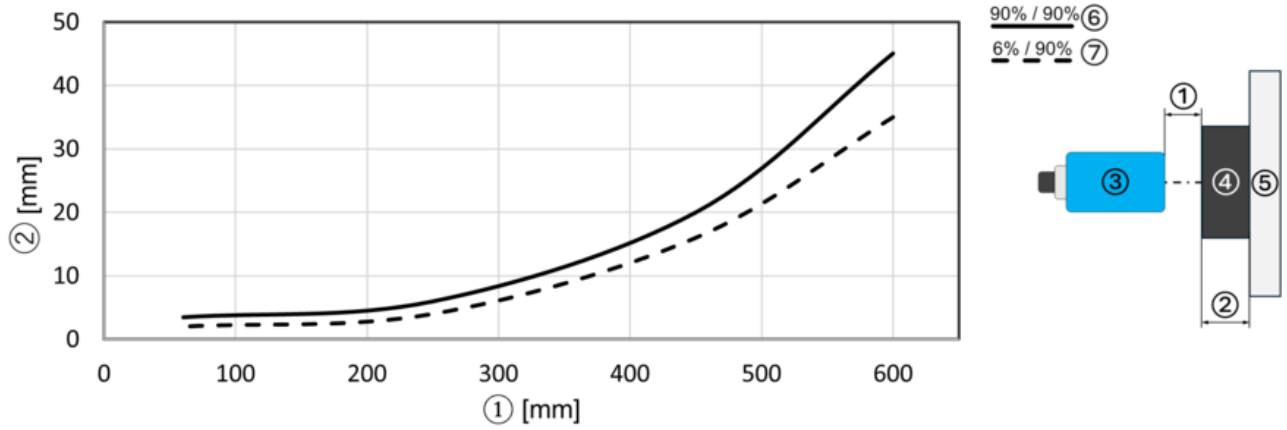


1) Abstand Sensor / Objekt (mm)
2) Mindestabstand Objekt / Hintergrund (mm)
3) Sensor
4) Objekt
5) Typisches Verhalten - Objekt schwarz (6%) / Hintergrund weiß (90%)
6) Typisches Verhalten - Objekt weiß (90%) / Hintergrund weiß (90%)

## Typisches Ansprechverhalten (weiß 90%) - Precise mode (Werkseinstellung)

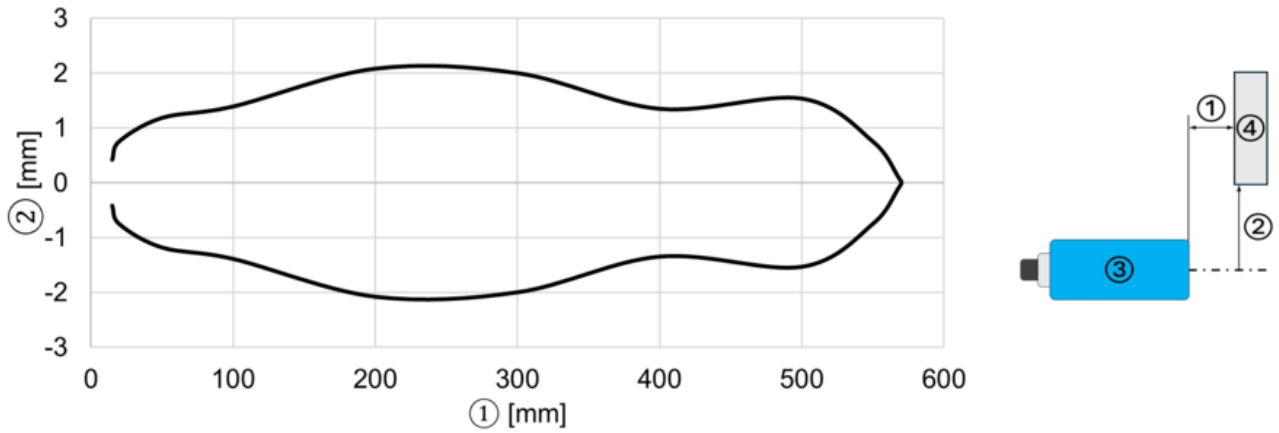


1) Abstand Sensor / Normmessplatte (mm)
2) Versatz (mm)
3) Sensor
4) Normmessplatte

## Typisches Ansprechverhalten (weiß 90%) - Fast mode

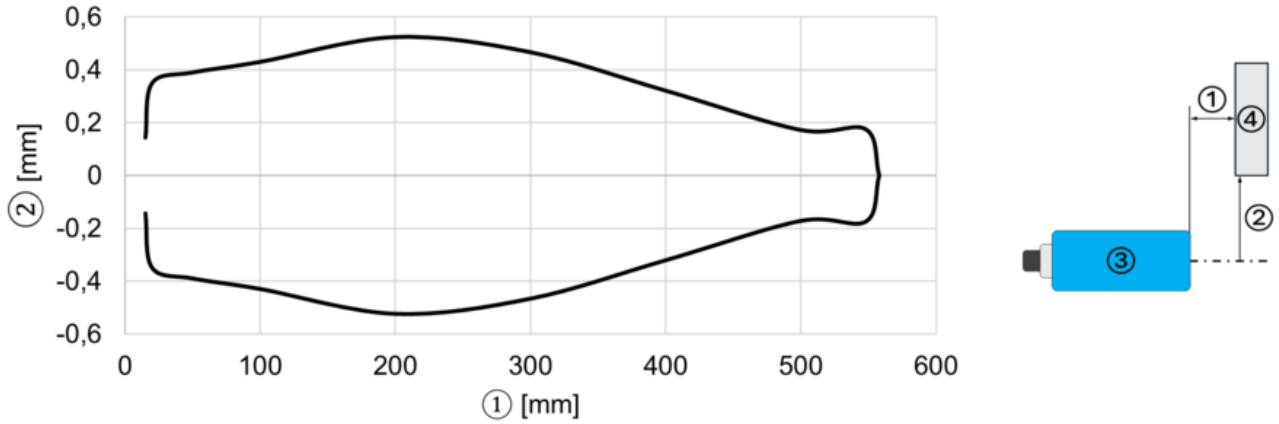


1) Abstand Sensor / Normmessplatte (mm)
2) Versatz (mm)
3) Sensor
4) Normmessplatte

**Weitere Informationen / Zubehör** **https://www.di-soric.com/214904**

© di-soric . Änderungen vorbehalten