214902
OH33-RSN-PT-G3-T4
Reflexionslichttaster mit Hintergrundausblendung

- Kompakte Bauform
- Hohe Reichweite
- Ideale Hintergrundausblendung
- Gegentaktausgang mit pnp- oder npn-Funktion
- Hell-/Dunkelschaltung umschaltbar
- IO-Link
- Messfunktion
- Tastweite und Fensterfunktion in mm parametrierbar

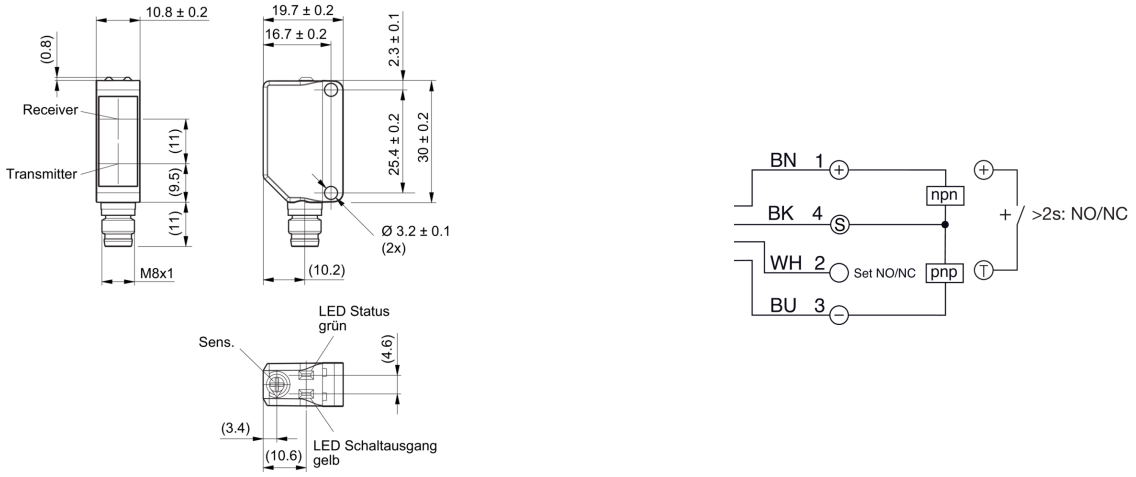

BK: schwarz BN: braun BU: blau WH: weiß

Funktion

IO-Link

Technische Daten (typ.)	+20°C, 24 V DC
Elektrische Merkmale	
Betriebsspannung	10 … 30 V DC
Leerlaufstrom (max.)	< 45 mA
Verpolschutz	Ja
Kurzschlussschutz	Ja
Mechanische Merkmale	
Gehäuseabmaße	31 x 20 x 11 mm
Gehäuselänge	20 mm
Gehäusehöhe	31 mm
Gehäusebreite	11 mm
Gehäusematerial	Kunststoff
Material	Kunststoff (Fenster / Optik)
Gewicht	5 g
Zertifizierungen, Zulassungen	
Schutzklasse	III
Zulassungen	UL

214902
OH33-RSN-PT-G3-T4
Reflexionslichttaster mit Hintergrundausblendung

Technische Daten (typ.)	+20°C, 24 V DC
Allgemeine Merkmale	
Funktionsprinzip	Lichttaster mit Hintergrundausblendung
Auswertung	digital
Bauform	Quader
Werkseinstellung	Schaltfrequenz (500 Hz (STANDARD))
Ausgang, Eingang, Schnittstelle	
Schaltausgang	Gegentakt, 100 mA, NO/NC, umschaltbar
Spannungsfall (max.)	1 V
Schnittstelle	IO-Link (V1.1, COM2 38,4 kBd, Smart Sensor Profile)
Optische Daten	
Lichtquelle	LED
Farbe	Rot
Wellenlänge	620 nm
Hintergrundausblendung	Ja
Lichtfleckgröße	Ø 3 mm (bei 125 mm Abstand)
Erfassungsbereich, Messbereich, Toleranzgrenzen	
Reichweite	20 … 250 mm
Normmessplatte	200 x 200 mm (weiß)
Anzeige, Bedienung	
Empfindlichkeitseinstellung	Potentiometer, IO-Link
Anzeige	LED grün - Status, gelb - Schaltausgang 1
Zeitverhalten	
Schaltfrequenz	50 Hz … 500 Hz (50 Hz (PRÄZISION))
Umgebungsbedingungen	
Umgebungstemperatur Betrieb	-25 … +60 °C
Schutzart	IP 67
Elektrischer Anschluss	
Anschluss	Stecker, M8, 4-polig
Zubehör	
Anschlusskabel	TK … /4

Hintergrundausblendung

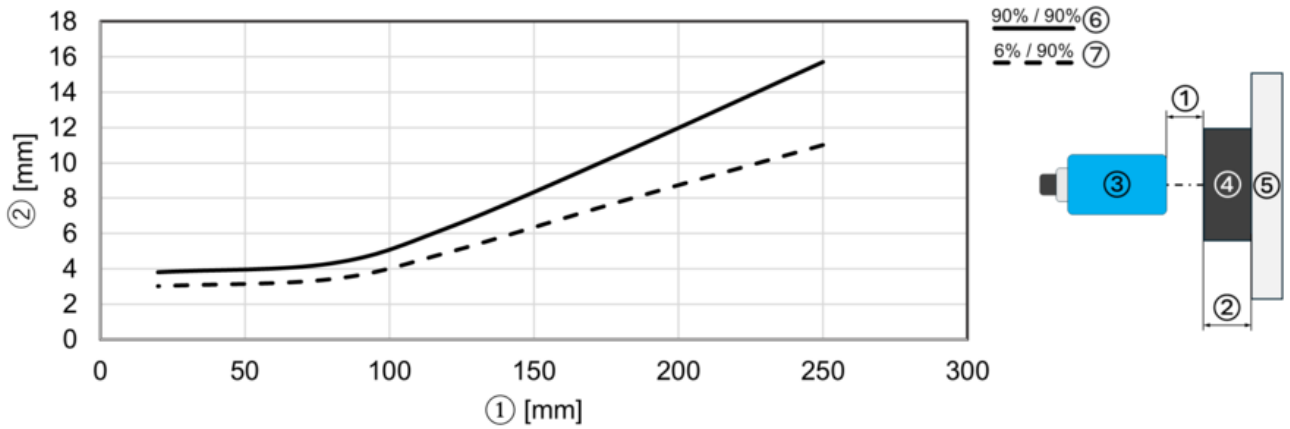

1) Abstand Sensor / Objekt (mm)
2) Mindestabstand Objekt / Hintergrund (mm)
3) Sensor
4) Objekt
5) Hintergrund
6) Typisches Verhalten - Objekt schwarz (6%) / Hintergrund weiß (90%)
7) Typisches Verhalten - Objekt weiß (90%) / Hintergrund weiß (90%)

214902
OH33-RSN-PT-G3-T4
Reflexionslichttaster mit Hintergrundausblendung

Typisches Ansprechverhalten (weiß 90%)

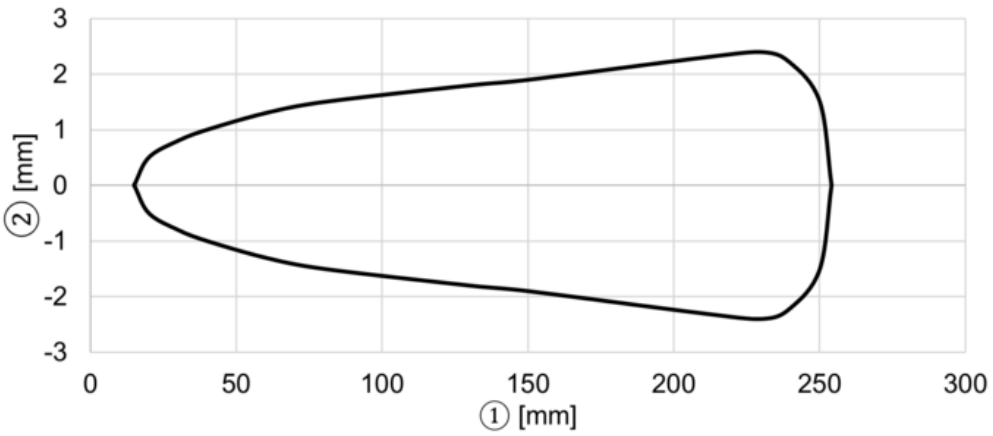

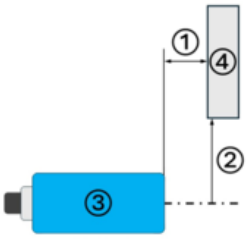

1) Abstand Sensor / Normmessplatte (mm)
2) Versatz (mm)
3) Sensor
4) Normmessplatte

Weitere Informationen / Zubehör	**https://www.di-soric.com/214902**

© di-soric . Änderungen vorbehalten . 24.09.2026