214892
OH33-LRML-TI-G3-T4
Laser-Lichttaster mit Hintergrundausblendung

- Kompakte Bauform
- Hohe Reichweite
- Ideale Hintergrundausblendung
- Laser-Rotlicht mit kleinem Lichtfleck
- DD-Mode - zeitgleiche Auswertung von Intensität und Abstand
- Gegentaktausgang mit pnp- oder npn-Funktion
- Hell-/Dunkelschaltung umschaltbar
- IO-Link
- Messfunktion

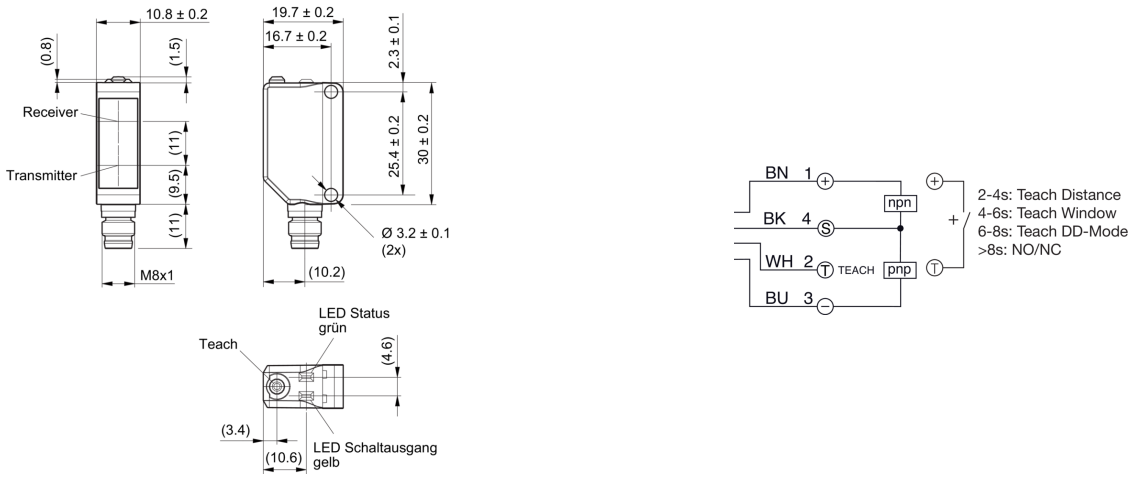

BK: schwarz BN: braun BU: blau WH: weiß

Funktion

IO-Link

Technische Daten (typ.)	+20°C, 24 V DC
Elektrische Merkmale	
Betriebsspannung	10 … 30 V DC
Leerlaufstrom (max.)	< 30 mA
Verpolschutz	Ja
Kurzschlussschutz	Ja
Mechanische Merkmale	
Gehäuseabmaße	31 x 20 x 11 mm
Gehäuselänge	20 mm
Gehäusehöhe	31 mm
Gehäusebreite	11 mm
Gehäusematerial	Kunststoff
Material	Kunststoff (Fenster / Optik)
Gewicht	5 g
Zertifizierungen, Zulassungen	
Schutzklasse	III
Zulassungen	UL

214892
OH33-LRML-TI-G3-T4
Laser-Lichttaster mit Hintergrundausblendung

Technische Daten (typ.)	+20°C, 24 V DC
Allgemeine Merkmale	
Funktionsprinzip	Lichttaster mit Hintergrundausblendung
Auswertung	digital
Bauform	Quader
Werkseinstellung	Schaltfrequenz (40 Hz (PRÄZISION))
Ausgang, Eingang, Schnittstelle	
Schaltausgang	Gegentakt, 100 mA, NO/NC, umschaltbar
Spannungsfall (max.)	1 V
Schnittstelle	IO-Link (V1.1, COM2 38,4 kBd, Smart Sensor Profile)
Optische Daten	
Lichtquelle	Laser
Laserklasse	CLASS 1 LASER PRODUCT, (IEC 60825-1:2014 / EN 60825-1:2014)
Farbe	Rot
Wellenlänge	650 nm
Hintergrundausblendung	Ja
Lichtfleckgröße	Ø 1 mm (bei 300 mm Abstand)
Erfassungsbereich, Messbereich, Toleranzgrenzen	
Reichweite	20 … 600 mm
Normmessplatte	200 x 200 mm (weiß)
Anzeige, Bedienung	
Empfindlichkeitseinstellung	Taster, IO-Link
Anzeige	LED grün - Status, gelb - Schaltausgang 1
Zeitverhalten	
Schaltfrequenz	40 Hz … 200 Hz (40 Hz (HOHE FUNKTIONSSICHERHEIT), 200 Hz (GESCHWINDIGKEIT))
Umgebungsbedingungen	
Umgebungstemperatur Betrieb	-25 … +50 °C
Schutzart	IP 67
Elektrischer Anschluss	
Anschluss	Stecker, M8, 4-polig
Zubehör	
Anschlusskabel	TK … /4

© di-soric . Änderungen vorbehalten . 24.09.2026

214892
OH33-LRML-TI-G3-T4
Laser-Lichttaster mit Hintergrundausblendung

Hintergrundausblendung - Precise mode

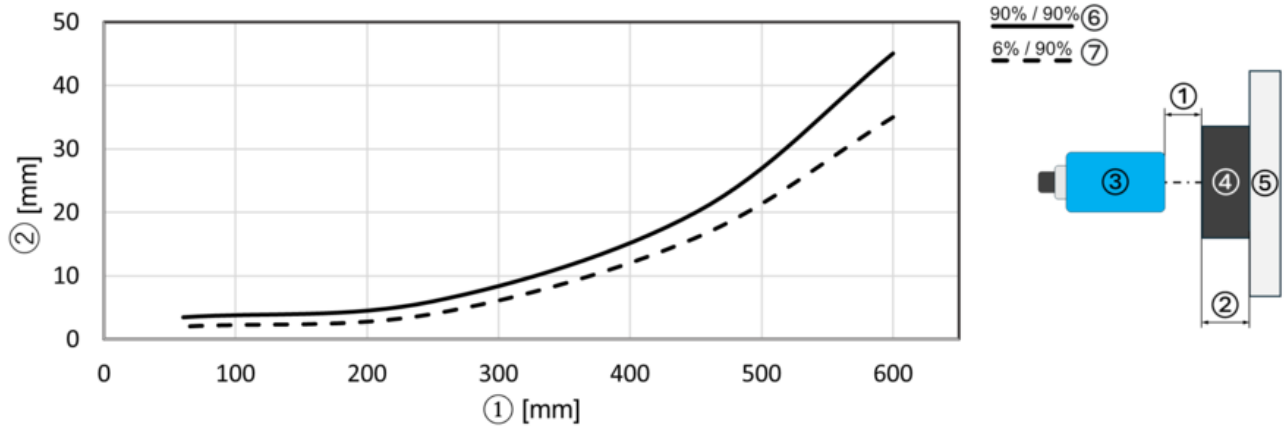

1) Abstand Sensor / Objekt (mm)
2) Mindestabstand Objekt / Hintergrund (mm)
3) Sensor
4) Objekt
5) Typisches Verhalten - Objekt schwarz (6%) / Hintergrund weiß (90%)
6) Typisches Verhalten - Objekt weiß (90%) / Hintergrund weiß (90%)

Typisches Ansprechverhalten (weiß 90%) - Precise mode (Werkseinstellung)

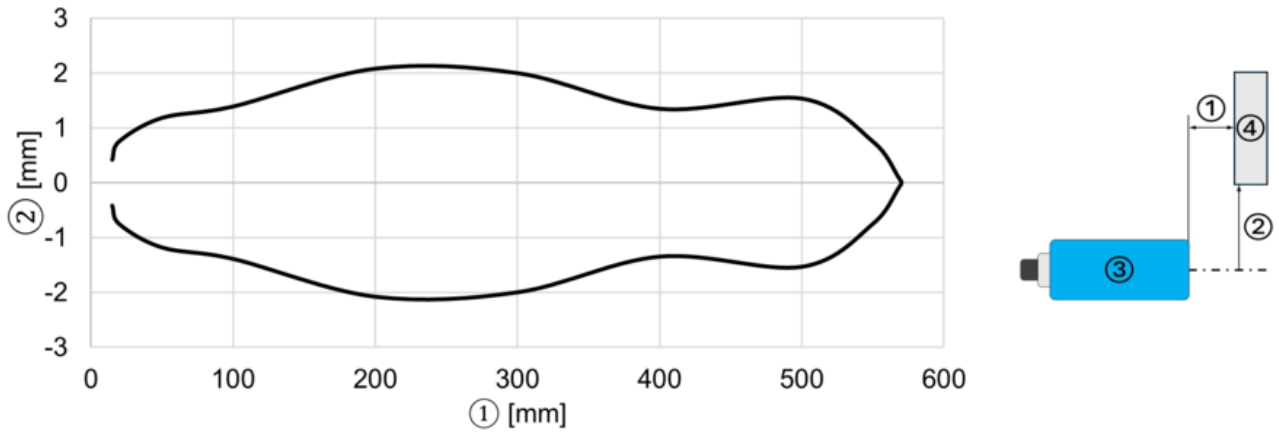

1) Abstand Sensor / Normmessplatte (mm)
2) Versatz (mm)
3) Sensor
4) Normmessplatte

Typisches Ansprechverhalten (weiß 90%) - Fast mode

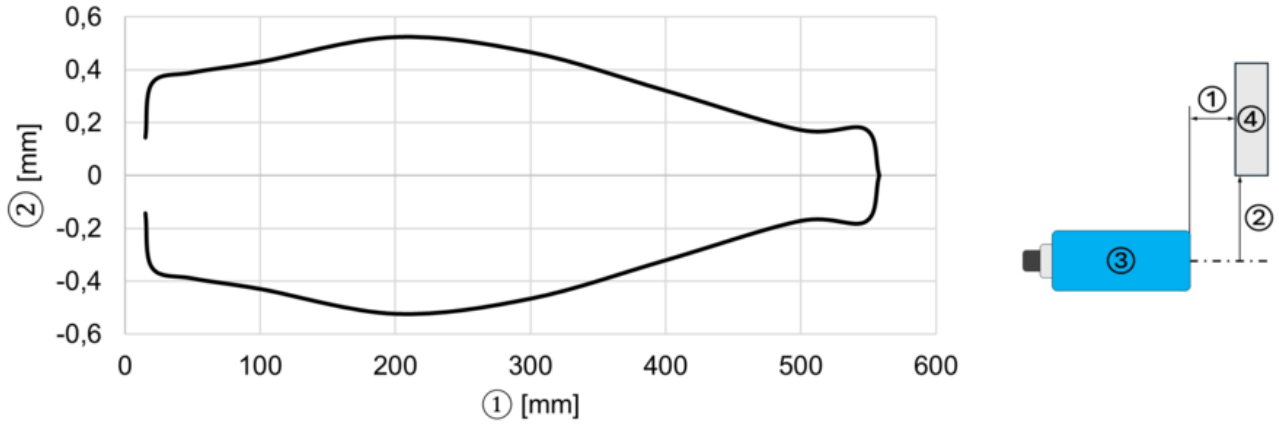

1) Abstand Sensor / Normmessplatte (mm)
2) Versatz (mm)
3) Sensor
4) Normmessplatte

Weitere Informationen / Zubehör **https://www.di-soric.com/214892**

© di-soric . Änderungen vorbehalten