214888
OE34-IMN-PT-P4-T4
Einweglichtschranke, Empfänger

- Kompaktes Edelstahlgehäuse
- Schutzart IP 69K
- ECOLAB-Zulassung

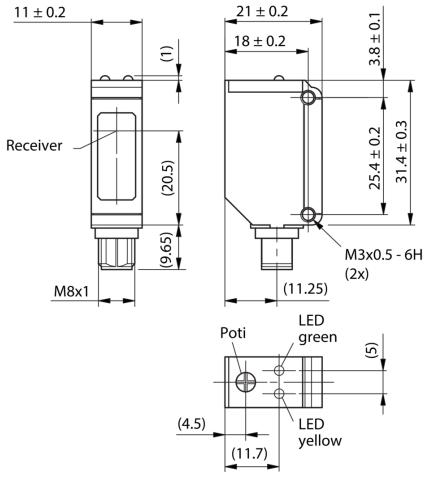

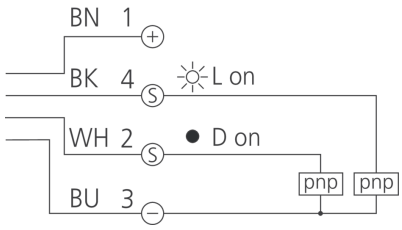

BK: schwarz BN: braun BU: blau WH: weiß

Funktion

Technische Daten (typ.)	+20°C, 24 V DC
Elektrische Merkmale	
Betriebsspannung	10 … 30 V DC
Leerlaufstrom (max.)	< 25 mA
Verpolschutz	Ja
Kurzschlussschutz	Ja
Mechanische Merkmale	
Gehäuseabmaße	32 x 21 x 11 mm
Gehäuselänge	21 mm
Gehäusehöhe	32 mm
Gehäusebreite	11 mm
Gehäusematerial	Edelstahl
Material	Kunststoff (Fenster / Optik)
Gewicht	22 g
Zertifizierungen, Zulassungen	
Schutzklasse	III
Zulassungen	UL

214888
OE34-IMN-PT-P4-T4
Einweglichtschranke, Empfänger

Technische Daten (typ.)	+20°C, 24 V DC
Allgemeine Merkmale	
Funktionsprinzip	Einweglichtschranke
Auswertung	digital
Bauform	Quader
Bestehend aus	Empfänger
Ausgang, Eingang, Schnittstelle	
Schaltausgang	pnp, 100 mA, antivalent
Spannungsfall (max.)	2 V
Erfassungsbereich, Messbereich, Toleranzgrenzen	
Reichweite	0 … 15000 mm
Anzeige, Bedienung	
Empfindlichkeitseinstellung	Potentiometer
Anzeige	LED grün - Status, gelb - Schaltausgang
Zeitverhalten	
Schaltfrequenz	500 Hz
Umgebungsbedingungen	
Umgebungstemperatur Betrieb	-25 … +60 °C
Schutzart	IP 67 / IP 69K
Elektrischer Anschluss	
Anschluss	Stecker, M8, 4-polig
Zubehör	
Anschlusskabel	TK … /4

Typische Funktionsreserve (Reflektor R84)

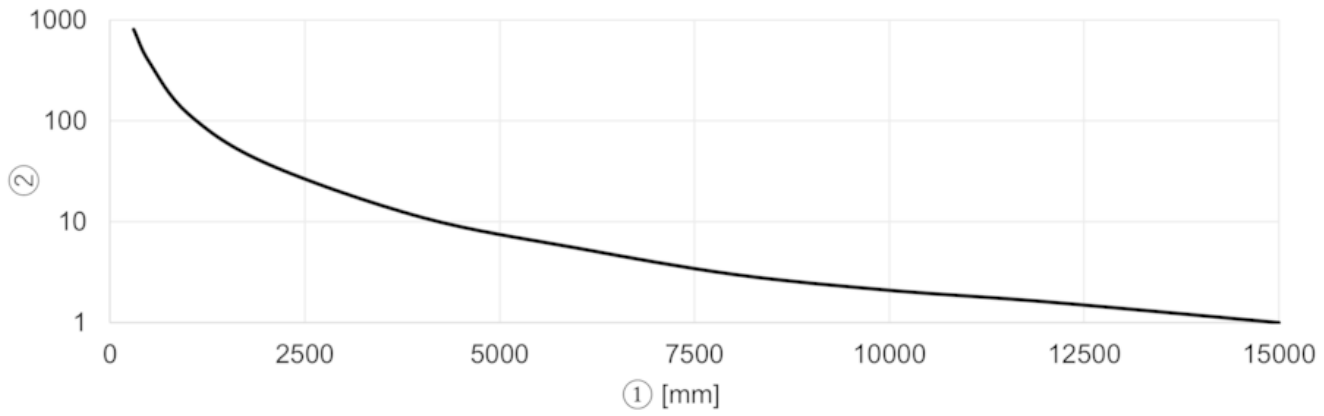

1) Abstand Sensor / Objekt (mm)
2) Funktionsreserve

Weitere Informationen / Zubehör	https://www.di-soric.com/214888

© di-soric . Änderungen vorbehalten . 24.09.2026 . Seite 2 (2)