210506
CS 50 BM2-4L-ES-G1
Vision Sensor - CS 50

- Höchste Performance mit bis zu 2520 Prüfungen / Minute
- Bildexport über FTP
- Beleuchtung, Filter und Polarisator wechselbar
- Profinet, Ethernet/IP, TCP/IP, RS232
- Teileerkennung, Anwesenheit, Messung, Positionieren, Zählen und Logik
- Verschleißfreier Autofokus integriert
- Zwei Brennweiten in einem Gerät, umschaltbar per Click-Zoom
- Kompakte Bauform und geringes Gewicht
- Praktisch unbegrenzte Anzahl an Jobs möglich

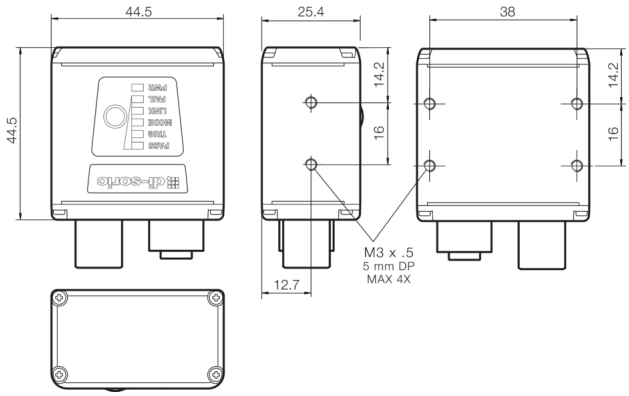

Funktion

EtherNet/IP™

Technische Daten (typ.)	+20°C, 24 V DC
Elektrische Merkmale	
Betriebsspannung	4,75 … 30 V DC
Leerlaufstrom (max.)	150 mA (24 V DC)
Mechanische Merkmale	
Gehäuseabmaße	44,5 x 44,5 x 25,4 mm
Gehäusematerial	Aluminium (schwarz)
Gewicht	68 g
Zertifizierungen, Zulassungen	
Schutzklasse	III, Betrieb an Schutzkleinspannung
Zulassungen	UL
Allgemeine Merkmale	
Modell	CS 50
Bauform	Quader
Funktionsumfang	
Inspektionsaufgaben	Teileerkennung, Anwesenheit, Messung, Zählen, Logik
Features	Interner Trigger, Externer Triggereingang, PC-Softwareeinrichtung, Logik für benutzerdefinierte Ausgänge, Höchste Auflösung (640 x 480), Freilauf
Anzahl Jobs	Unbegrenzt (1,4 GB), 1-255 bei Betrieb mit ProfiNet
Interne Beleuchtung	High Power rot, weitere Lichtfarben im Zubehör erhältlich

210506
CS 50 BM2-4L-ES-G1
Vision Sensor - CS 50

Technische Daten (typ.)	+20°C, 24 V DC
Ausgang, Eingang, Schnittstelle	
Anzahl Ein-/Ausgänge	1/3 (binär)
Triggereingang High Pegel	> 2,0 V (on)
Triggereingang Low Pegel	< 1,0 V (off)
Schaltausgang	< 100 mA (pro Ausgang, opto-isoliert, Strombegrenzung kundenseitig)
Schnittstelle	■ RS232 ■ Ethernet ■ Digital Input/Output
Protokolle	EtherNet/IP, Profinet, TCP/IP, FTP
Optische Daten	
Brennweite	16 mm, 32 mm
Belichtungszeit	66 … 58825 µs
Erfassungsbereich, Messbereich, Toleranzgrenzen	
Auflösung	640 x 480 Pixel (global shutter, VGA / sw)
Arbeitsabstand	100,0 … 2000 mm
Anzeige, Bedienung	
Bedienelemente	1
Zeitverhalten	
FPS - Frames Per Second (max.)	42 Bilder/Sekunde
Umgebungsbedingungen	
Umgebungstemperatur Betrieb	0 … +40 °C
Schutzart	IP 65 / IP 67

Weitere Informationen / Zubehör	https://www.di-soric.com/210506

© di-soric . Änderungen vorbehalten . 20.01.2026