210470
DCC 05 V 1.5 POLK
Induktiver Näherungssensor

- Edelstahlgehäuse
- Hochflexibles Kabel
- Integrierter Verstärker
- Kurzschlussschutz
- Einschaltimpulsunterdrückung
- LED

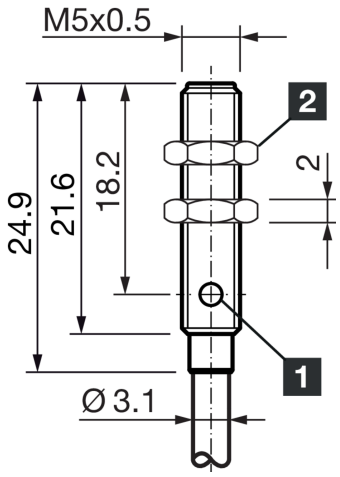

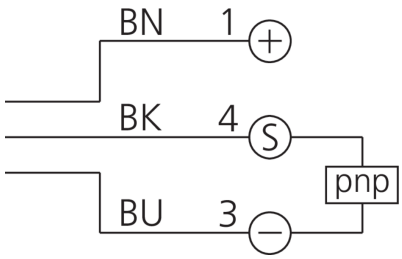

1) LED 2) Schlüsselweite 7 mm BK: schwarz BN: braun BU: blau

Funktion

Technische Daten (typ.)	+20°C, 24 V DC
Elektrische Merkmale	
Betriebsspannung	10 … 30 V DC
Eigenstromaufnahme	< 10 mA
Isolationsspannungsfestigkeit	500 V
Mechanische Merkmale	
Einbauart	bündig
Gewinde	M5 x 0,5
Gehäuselänge	24,9 mm
Gehäusematerial	Edelstahl (AISI303)
Material Kabel	PVC
Material Tastkopf	PBT
Zertifizierungen, Zulassungen	
Schutzklasse	III, Betrieb an Schutzkleinspannung
Allgemeine Merkmale	
Funktionsprinzip	Induktiv
Auswertung	digital
Bauform	Gewinde
Besonderheiten	erhöhter Schaltabstand

210470
DCC 05 V 1.5 POLK
Induktiver Näherungssensor

Technische Daten (typ.)	+20°C, 24 V DC
Ausführung	Miniaturbauform
Produktserie	INM Miniatur
Funktionsumfang	
Lieferumfang	Sensor, 2 x Mutter M5, 2 x Unterlegscheiben
Ausgang, Eingang, Schnittstelle	
Schaltausgang	pnp, 100 mA, NC
Spannungsfall (max.)	1,5 V (100 mA)
Erfassungsbereich, Messbereich, Toleranzgrenzen	
Schaltabstand (SN)	1,5 mm
Normmessplatte	4 x 4 x 1 mm
Schalthysterese (max.)	1 … 20 %
Anzeige, Bedienung	
LED Anzeige	Ja
Zeitverhalten	
Schaltfrequenz	5000 Hz
MTTFd	1304 Jahre
MTBF	652 Jahre
Umgebungsbedingungen	
Umgebungstemperatur Betrieb	-25 … +70 °C
Schutzart	IP 67
Elektrischer Anschluss	
Anschluss	Kabel, 2,0 m (offenes Ende)

Weitere Informationen / Zubehör	https://www.di-soric.com/210470

© di-soric . Änderungen vorbehalten . 27.06.2026