# 208313
# LA 96-12.5-1188-1360 I-H
# Lichtgitter

- Horizontale Strahlauswertung
- Integrierte Auswerteelektronik
- Schaltausgang
- Störmeldeausgang
- Kompakte Bauform
- Aluminiumgehäuse
- Einfache Montage

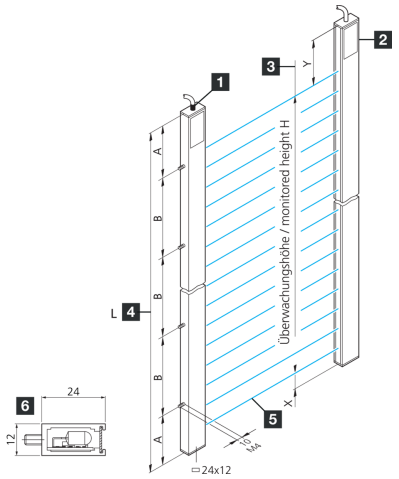


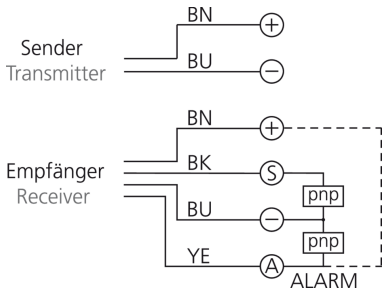


1) Sender
2) Empfänger
3) Überwachungshöhe H
4) Profillänge L
5) Synchronstrahl
6) Profilquerschnitt

BK: schwarz BN: braun BU: blau YE: gelb

## Funktion

| Technische Daten (typ.) | +20°C, 24 V DC |
|---|---|
| **Elektrische Merkmale** | |
| Betriebsspannung | 20,4 … 28,8 V DC |
| Leistungsaufnahme | 8 W |
| **Mechanische Merkmale** | |
| Montage | Gewindebolzen (3) |
| Profilquerschnitt | 12 x 24 mm |
| Gehäusehöhe | 24 mm |
| Gehäusebreite | 12 mm |
| Maß | ■ A: 80 mm<br>■ B: 600 mm<br>■ X: 13,5 mm<br>■ Y: 153,5 mm |
| Profillänge | 1360 mm |
| Gehäusematerial | Aluminium (silber, eloxiert) |
| **Zertifizierungen, Zulassungen** | |
| Schutzklasse | III, Betrieb an Schutzkleinspannung |
| EMV-Normen | EN 61000-6-3:2001 / EN 61000-6-1:2001 |

# 208313
# LA 96-12.5-1188-1360 I-H
# Lichtgitter

| Technische Daten (typ.) | +20°C, 24 V DC |
|---|---|
| **Allgemeine Merkmale** | |
| Auswertung | horizontal |
| Auswerteelektronik | integriert |
| **Ausgang, Eingang, Schnittstelle** | |
| Ausgangsfunktion | Hellschaltend |
| Schaltausgang | pnp, 200 mA, NC, kurzschlussfest |
| **Optische Daten** | |
| Lichtquelle | LED |
| Farbe | Infrarot |
| Wellenlänge | 880 nm |
| Strahlauswertung | über integrierte Auswerteelektronik |
| **Erfassungsbereich, Messbereich, Toleranzgrenzen** | |
| Strahlabstand | 12,5 mm |
| Strahlanzahl | 96 |
| Überwachungshöhe | 1188 mm |
| Reichweite | 700 … 4000 mm (werkseitig voreingestellt) |
| **Anzeige, Bedienung** | |
| Anzeige | LED (Betriebsspannung / Ausgangszustand / Fehler (Alarm)) |
| **Zeitverhalten** | |
| Zykluszeit pro Lichtstrahl | 1 ms |
| Gesamtzykluszeit | Anzahl Lichtstrahlen x 1 ms + 4 ms |
| Grundverarbeitungszeit | 4 ms |
| **Umgebungsbedingungen** | |
| Umgebungstemperatur Betrieb | -10 … +45 °C |
| Schutzart | IP 54 (IP 65 optional) |
| **Elektrischer Anschluss** | |
| Anschluss | Kabel, 4,0 m (mit Aderendhülse) |

| Weitere Informationen / Zubehör | https://www.di-soric.com/208313 |
|---|---|


© di-soric . Änderungen vorbehalten