207223
LI 64-12.5-788-840 I
Lichtgitter

- Mit Auswerteelektronik LVE ... / LVX ... messend und schaltend
- Mit Auswerteelektronik LVB ... schaltend
- Strahlauswertung horizontal oder diagonal
- Kompakte Bauform
- Aluminiumgehäuse
- Einfache Montage

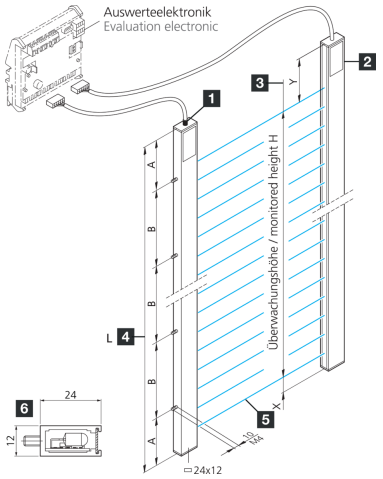

Zum Betrieb mit Auswerteelektronik LVE ... / LVX ... / LVB ...
To be used with evaluation electronics LVE ... / LVX ... / LVB ...

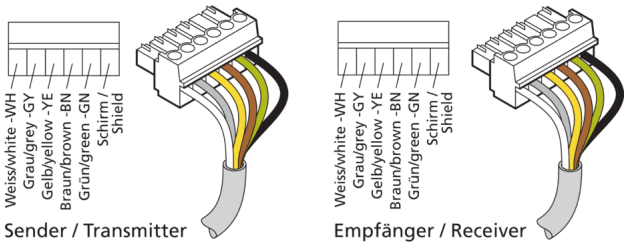

1) Sender
2) Empfänger
3) Überwachungshöhe H
4) Profillänge L
5) Auswerteelektronik
6) Profilquerschnitt

BN: braun
GN: grün
GY: grau
WH: weiß
YE: gelb

Funktion

Technische Daten (typ.)	+20°C, 24 V DC
Elektrische Merkmale	
Betriebsspannung	20 … 26 V DC (siehe Auswerteelektronik)
Mechanische Merkmale	
Montage	Gewindebolzen (2)
Profilquerschnitt	12 x 24 mm
Gehäusehöhe	24 mm
Gehäusebreite	12 mm
Maß	■ A: 70 mm ■ B: 700 mm ■ X: 13,5 mm ■ Y: 38,5 mm
Profillänge	840 mm
Gehäusematerial	Aluminium (natur)
Zertifizierungen, Zulassungen	
Schutzklasse	III, Betrieb an Schutzkleinspannung

© di-soric . Änderungen vorbehalten . 22.01.2026 . Seite 1 (2)

207223
LI 64-12.5-788-840 I
Lichtgitter

Technische Daten (typ.)	+20°C, 24 V DC
Allgemeine Merkmale	
Auswertung	absolut, prozentual, parametrierbar über Auswerteelektronik
Auswerteelektronik	extern
Ausgang, Eingang, Schnittstelle	
Ausgangsfunktion	parametrierbar über Auswerteelektronik
Schaltausgang	parametrierbar über Auswerteelektronik, NO, NC
Optische Daten	
Lichtquelle	LED
Farbe	Infrarot
Wellenlänge	880 nm
Strahlauswertung	über externe Auswerteelektronik
Erfassungsbereich, Messbereich, Toleranzgrenzen	
Strahlabstand	12,5 mm
Strahlanzahl	64
Überwachungshöhe	788 mm
Reichweite	250 … 6000 mm (über Auswerteelektronik einstellbar)
Messbereich	788 mm
Umgebungsbedingungen	
Umgebungstemperatur Betrieb	-20 … +40 °C
Schutzart	IP 54 (IP 65 optional)
Elektrischer Anschluss	
Anschluss	Kabel, 4,0 m (mit Steckverbinder, weitere Varianten auf Anfrage)

Weitere Informationen / Zubehör	https://www.di-soric.com/207223

© di-soric . Änderungen vorbehalten . 22.01.2026 . Seite 2 (2)