207189
LI 8-10-70-130 I
Lichtgitter

- Mit Auswerteelektronik LVE ... / LVX ... messend und schaltend
- Mit Auswerteelektronik LVB ... schaltend
- Strahlauswertung horizontal oder diagonal
- Kompakte Bauform
- Aluminiumgehäuse
- Einfache Montage

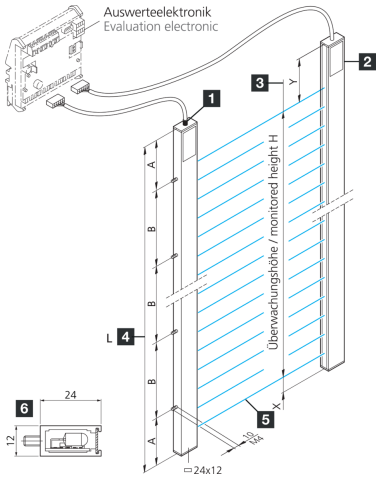

Zum Betrieb mit Auswerteelektronik LVE ... / LVX ... / LVB ...
To be used with evaluation electronics LVE ... / LVX ... / LVB ...

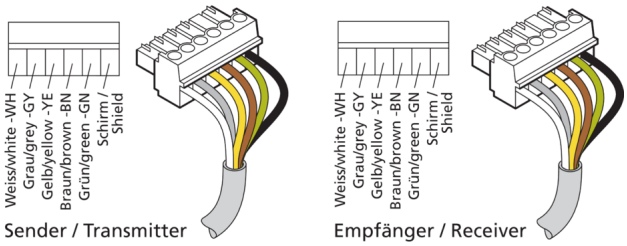

1) Sender
2) Empfänger
3) Überwachungshöhe H
4) Profillänge L
5) Auswerteelektronik
6) Profilquerschnitt

BN: braun GY: grau YE: gelb
GN: grün WH: weiß

Funktion

Technische Daten (typ.)	+20°C, 24 V DC
Elektrische Merkmale	
Betriebsspannung	20 … 26 V DC (siehe Auswerteelektronik)
Mechanische Merkmale	
Montage	Gewindebolzen (2)
Profilquerschnitt	12 x 24 mm
Gehäusehöhe	24 mm
Gehäusebreite	12 mm
Maß	■ A: 20 mm ■ B: 90 mm ■ X: 13,5 mm ■ Y: 38,5 mm
Profillänge	130 mm
Gehäusematerial	Aluminium (natur)
Zertifizierungen, Zulassungen	
Schutzklasse	III, Betrieb an Schutzkleinspannung

207189
LI 8-10-70-130 I
Lichtgitter

Technische Daten (typ.)	+20°C, 24 V DC
Allgemeine Merkmale	
Auswertung	absolut, prozentual, parametrierbar über Auswerteelektronik
Auswerteelektronik	extern
Ausgang, Eingang, Schnittstelle	
Ausgangsfunktion	parametrierbar über Auswerteelektronik
Schaltausgang	parametrierbar über Auswerteelektronik, NO, NC
Optische Daten	
Lichtquelle	LED
Farbe	Infrarot
Wellenlänge	880 nm
Strahlauswertung	über externe Auswerteelektronik
Erfassungsbereich, Messbereich, Toleranzgrenzen	
Strahlabstand	10 mm
Strahlanzahl	8
Überwachungshöhe	70 mm
Reichweite	250 … 6000 mm (über Auswerteelektronik einstellbar)
Messbereich	70 mm
Umgebungsbedingungen	
Umgebungstemperatur Betrieb	-20 … +40 °C
Schutzart	IP 54 (IP 65 optional)
Elektrischer Anschluss	
Anschluss	Kabel, 4,0 m (mit Steckverbinder, weitere Varianten auf Anfrage)

Weitere Informationen / Zubehör	https://www.di-soric.com/207189

© di-soric . Änderungen vorbehalten . 22.01.2026 . Seite 2 (2)