206878
LA 112-12.5-1388-1560 I-D
Lichtgitter

- Horizontale Strahlauswertung
- Integrierte Auswerteelektronik
- Schaltausgang
- Störmeldeausgang
- Kompakte Bauform
- Aluminiumgehäuse
- Einfache Montage

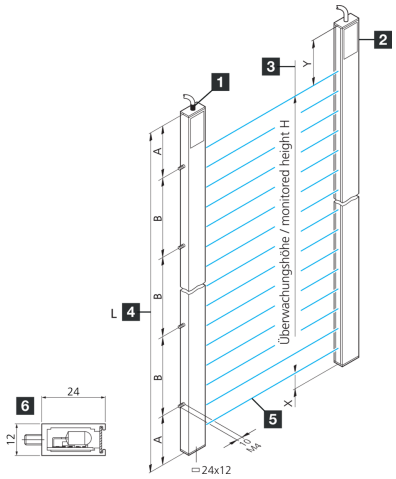

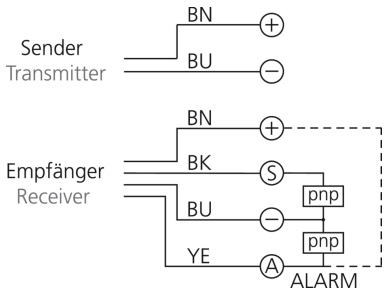

1) Sender
2) Empfänger
3) Überwachungshöhe H
4) Profillänge L
5) Synchronstrahl
6) Profilquerschnitt

BK: schwarz BN: braun BU: blau YE: gelb

Funktion

Technische Daten (typ.)	+20°C, 24 V DC
Elektrische Merkmale	
Betriebsspannung	20,4 … 28,8 V DC
Leistungsaufnahme	8 W
Mechanische Merkmale	
Montage	Gewindebolzen (4)
Profilquerschnitt	12 x 24 mm
Gehäusehöhe	24 mm
Gehäusebreite	12 mm
Maß	■ A: 30 mm ■ B: 500 mm ■ X: 13,5 mm ■ Y: 153,5 mm
Profillänge	1560 mm
Gehäusematerial	Aluminium (silber, eloxiert)
Zertifizierungen, Zulassungen	
Schutzklasse	III, Betrieb an Schutzkleinspannung
EMV-Normen	EN 61000-6-3:2001 / EN 61000-6-1:2001

206878
LA 112-12.5-1388-1560 I-D
Lichtgitter

Technische Daten (typ.)	+20°C, 24 V DC
Allgemeine Merkmale	
Auswertung	horizontal
Auswerteelektronik	integriert
Ausgang, Eingang, Schnittstelle	
Ausgangsfunktion	Dunkelschaltend
Schaltausgang	pnp, 200 mA, NO, kurzschlussfest
Optische Daten	
Lichtquelle	LED
Farbe	Infrarot
Wellenlänge	880 nm
Strahlauswertung	über integrierte Auswerteelektronik
Erfassungsbereich, Messbereich, Toleranzgrenzen	
Strahlabstand	12,5 mm
Strahlanzahl	112
Überwachungshöhe	1388 mm
Reichweite	700 … 4000 mm (werkseitig voreingestellt)
Anzeige, Bedienung	
Anzeige	LED (Betriebsspannung / Ausgangszustand / Fehler (Alarm))
Zeitverhalten	
Zykluszeit pro Lichtstrahl	1 ms
Gesamtzykluszeit	Anzahl Lichtstrahlen x 1 ms + 4 ms
Grundverarbeitungszeit	4 ms
Umgebungsbedingungen	
Umgebungstemperatur Betrieb	-10 … +45 °C
Schutzart	IP 54 (IP 65 optional)
Elektrischer Anschluss	
Anschluss	Kabel, 4,0 m (mit Aderendhülse)

Weitere Informationen / Zubehör	https://www.di-soric.com/206878

© di-soric . Änderungen vorbehalten