# 206687
# DCC 18 M 08 POK-IBSL
# Induktiver Näherungssensor

- Metallstecker
- Integrierter Verstärker
- Kurzschlussschutz
- Einschaltimpulsunterdrückung
- LED

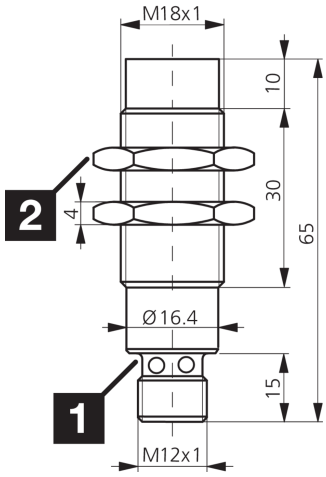


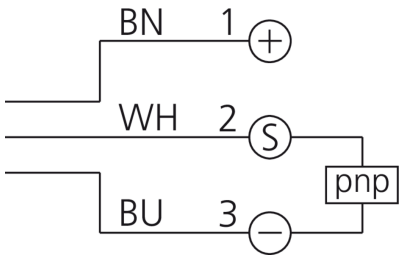


1) LED 4 x 90° (gelb) 2) Schlüsselweite 24 mm BN: braun BU: blau WH: weiß

**Funktion**

| Technische Daten (typ.) | +20°C, 24 V DC |
|---|---|
| **Elektrische Merkmale** | |
| Betriebsspannung | 10 … 30 V DC |
| Eigenstromaufnahme | < 10 mA |
| Isolationsspannungsfestigkeit | 500 V |
| **Mechanische Merkmale** | |
| Einbauart | nicht bündig |
| Gewinde | M18 x 1 |
| Gehäuselänge | 65 mm |
| Gehäusematerial | Messing (vernickelt) |
| **Zertifizierungen, Zulassungen** | |
| Schutzklasse | III, Betrieb an Schutzkleinspannung |
| **Allgemeine Merkmale** | |
| Funktionsprinzip | Induktiv |
| Auswertung | digital |
| Bauform | Gewinde |
| Produktserie | INS Standard |
| **Funktionsumfang** | |
| Lieferumfang | Sensor, 2 x Mutter M18 |

# 206687
# DCC 18 M 08 POK-IBSL
# Induktiver Näherungssensor

| Technische Daten (typ.) | +20°C, 24 V DC |
|---|---|
| **Ausgang, Eingang, Schnittstelle** | |
| Schaltausgang | pnp, 200 mA, NC |
| Spannungsfall (max.) | 2,4 V |
| **Erfassungsbereich, Messbereich, Toleranzgrenzen** | |
| Schaltabstand (SN) | 8 mm |
| Normmessplatte | 24 x 24 x 1 mm |
| Schalthysterese (max.) | < 15 % |
| **Zeitverhalten** | |
| Schaltfrequenz | 500 Hz |
| **Umgebungsbedingungen** | |
| Umgebungstemperatur Betrieb | -25 … +70 °C |
| Schutzart | IP 67 |
| **Elektrischer Anschluss** | |
| Anschluss | Stecker, M12, 4-polig, A-kodiert |
| **Zubehör** | |
| Anschlusskabel | VK … |

| Weitere Informationen / Zubehör | https://www.di-soric.com/206687 |
|---|---|


© di-soric . Änderungen vorbehalten . 08.10.2026 . Seite 2 (2)