206444
DCC 18 M 08 PSK-IBSL
Induktiver Näherungssensor

- Metallstecker
- Integrierter Verstärker
- Kurzschlussschutz
- Einschaltimpulsunterdrückung
- LED

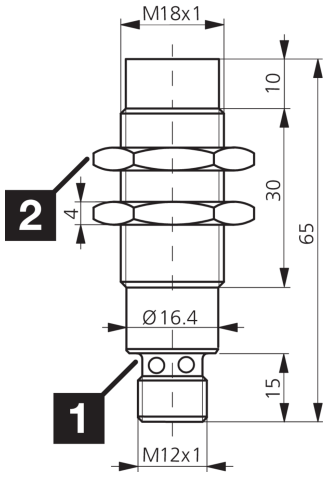

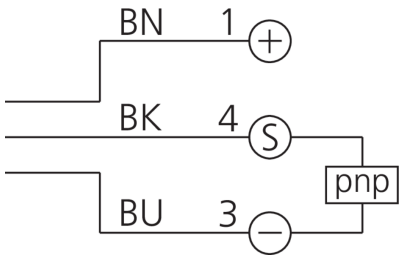

1) LED 4 x 90° (gelb) 2) Schlüsselweite 24 mm BK: schwarz BN: braun BU: blau

Funktion

Technische Daten (typ.)	+20°C, 24 V DC
Elektrische Merkmale	
Betriebsspannung	10 … 30 V DC
Eigenstromaufnahme	< 10 mA
Isolationsspannungsfestigkeit	500 V
Mechanische Merkmale	
Einbauart	nicht bündig
Gewinde	M18 x 1
Gehäuselänge	65 mm
Gehäusematerial	Messing (vernickelt)
Zertifizierungen, Zulassungen	
Schutzklasse	III, Betrieb an Schutzkleinspannung
Allgemeine Merkmale	
Funktionsprinzip	Induktiv
Auswertung	digital
Bauform	Gewinde
Produktserie	INS Standard
Funktionsumfang	
Lieferumfang	Sensor, 2 x Mutter M18

206444
DCC 18 M 08 PSK-IBSL
Induktiver Näherungssensor

Technische Daten (typ.)	+20°C, 24 V DC
Ausgang, Eingang, Schnittstelle	
Schaltausgang	pnp, 200 mA, NO
Spannungsfall (max.)	2,4 V
Erfassungsbereich, Messbereich, Toleranzgrenzen	
Schaltabstand (SN)	8 mm
Normmessplatte	24 x 24 x 1 mm
Schalthysterese (max.)	< 15 %
Zeitverhalten	
Schaltfrequenz	500 Hz
Umgebungsbedingungen	
Umgebungstemperatur Betrieb	-25 … +70 °C
Schutzart	IP 67
Elektrischer Anschluss	
Anschluss	Stecker, M12, 4-polig, A-kodiert
Zubehör	
Anschlusskabel	VK …

Weitere Informationen / Zubehör	https://www.di-soric.com/206444

© di-soric . Änderungen vorbehalten . 08.10.2026 . Seite 2 (2)