206390
BEK-R70/20-G3TI-IBS-CLR
Ringbeleuchtung

- Konstante Lichtintensität über den gesamten Spannungsbereich
- Interne Leistungsregelung
- Homogene Ausleuchtung
- Hohe Schutzart IP 67
- Externer Triggereingang
- Hoher Wirkungsgrad
- Lichtintensität einstellbar
- Geringe Wärmeentwicklung
- Stabile Gehäusebauform
- Metallgehäuse

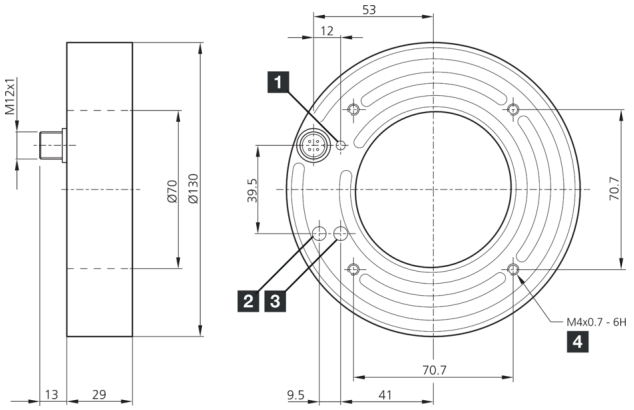

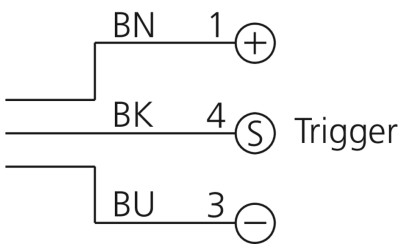

1) LED BETRIEB
2) Helligkeit
3) Trigger
4) 8 mm tief

BK: schwarz BN: braun BU: blau

Funktion

Technische Daten (typ.)	+20°C, 24 V DC
Elektrische Merkmale	
Betriebsspannung	18 … 35 V DC (Supply Class 2)
Leerlaufstrom (max.)	460 mA
Leistung	11,0 W (24 V DC)
Verpolschutz	Ja
Isolationsspannungsfestigkeit	500 V
Mechanische Merkmale	
Durchmesser	Ø 70 / Ø 130 mm (Durchmesser)
Gehäusematerial	Aluminium (eloxiert)
Material	PMMA, klar (Schutzoptik)
Zertifizierungen, Zulassungen	
Schutzklasse	III, Betrieb an Schutzkleinspannung
Risikogruppe (DIN EN 62471)	Freie Gruppe
Zulassungen	UL
Allgemeine Merkmale	
Bauform	Ringbeleuchtung
Ausgang, Eingang, Schnittstelle	
Triggereingang High Pegel	3,3 … 35,0 V
Triggereingang Low Pegel	< 2,8 V

206390
BEK-R70/20-G3TI-IBS-CLR
Ringbeleuchtung

Technische Daten (typ.)	+20°C, 24 V DC
Optische Daten	
Lichtquelle	LED
Farbe	Blau (klar)
Wellenlänge	469 nm
Abstrahlwinkel FWHM	20°
Beleuchtungsstärke	■ 1,80 kLx (100,0 mm) ■ 0,800 kLx (200,0 mm) ■ 0,200 kLx (500,0 mm)
Anzeige, Bedienung	
Regelung	Integrierte Leistungsregelung
Anzeige	LED grün - Betriebsanzeige
Umgebungsbedingungen	
Schock-/Schwingbeanspruchung	30 g, 11 ms / 10 … 55 Hz, 1,0 mm
Umgebungstemperatur Betrieb	0 … +40 °C
Schutzart	IP 67
Elektrischer Anschluss	
Anschluss	Stecker, M12, 3-polig
Zubehör	
Anschlusskabel	VK …

Weitere Informationen / Zubehör	https://www.di-soric.com/206390

© di-soric . Änderungen vorbehalten . 15.01.2026 . Seite 2 (2)