205180
DCC 08 M 02 NSK-TSL/29
Induktiver Näherungssensor

- Metallstecker
- Integrierter Verstärker
- Kurzschlussschutz
- Einschaltimpulsunterdrückung
- LED

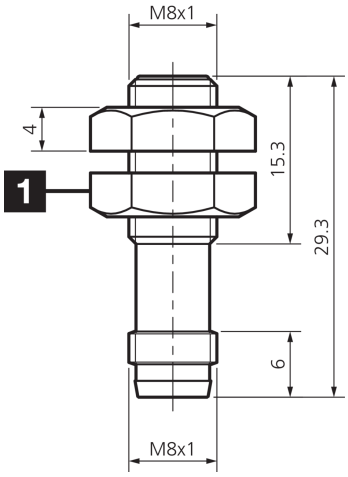

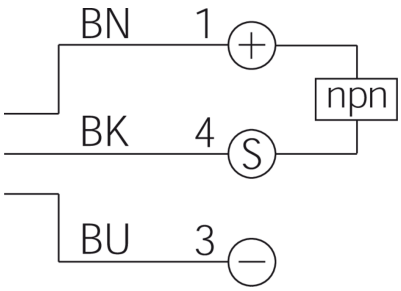

1) Schlüsselweite 13 mm

BK: schwarz BN: braun BU: blau

Funktion

Technische Daten (typ.)	+20°C, 24 V DC
Elektrische Merkmale	
Betriebsspannung	10 … 30 V DC
Eigenstromaufnahme	< 10 mA
Isolationsspannungsfestigkeit	500 V
Mechanische Merkmale	
Einbauart	bündig
Gewinde	M8 x 1
Gehäuselänge	30 mm
Gehäusematerial	Edelstahl
Zertifizierungen, Zulassungen	
Schutzklasse	III, Betrieb an Schutzkleinspannung
Allgemeine Merkmale	
Funktionsprinzip	Induktiv
Auswertung	digital
Bauform	Gewinde
Besonderheiten	erhöhter Schaltabstand
Produktserie	INE Industriell

© di-soric . Änderungen vorbehalten . 27.06.2026

205180
DCC 08 M 02 NSK-TSL/29
Induktiver Näherungssensor

Technische Daten (typ.)	+20°C, 24 V DC
Funktionsumfang	
Lieferumfang	Sensor, 2 x Mutter M8
Ausgang, Eingang, Schnittstelle	
Schaltausgang	npn, 200 mA, NO
Spannungsfall (max.)	2,4 V
Erfassungsbereich, Messbereich, Toleranzgrenzen	
Schaltabstand (SN)	2 mm
Normmessplatte	8 x 8 x 1 mm
Schalthysterese (max.)	< 15 %
Zeitverhalten	
Schaltfrequenz	3000 Hz
Umgebungsbedingungen	
Umgebungstemperatur Betrieb	-25 … +70 °C
Schutzart	IP 67
Elektrischer Anschluss	
Anschluss	Stecker, M8, 3-polig, A-kodiert
Zubehör	
Anschlusskabel	TK …

Weitere Informationen / Zubehör	https://www.di-soric.com/205180

© di-soric . Änderungen vorbehalten . 27.06.2026 . Seite 2 (2)