200389
DCC 30 M 40 PSLK
Induktiver Näherungssensor

- Hochflexibles Kabel
- Integrierter Verstärker
- Kurzschlussschutz
- Einschaltimpulsunterdrückung
- LED

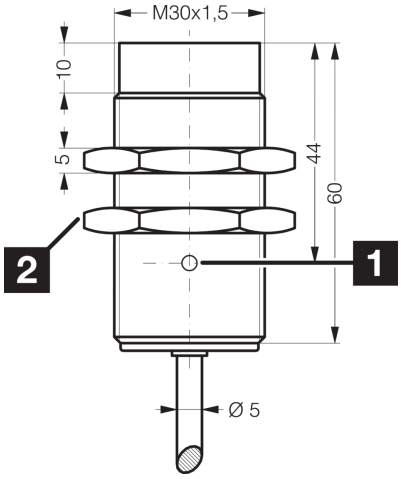

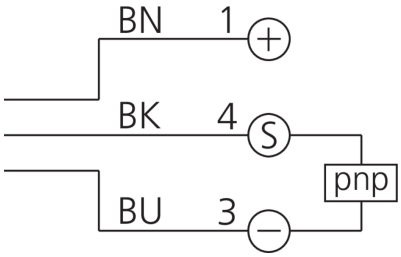

1) LED 2) Schlüsselweite 36 mm BK: schwarz BN: braun BU: blau

Funktion

Technische Daten (typ.)	+20°C, 24 V DC
Elektrische Merkmale	
Betriebsspannung	10 … 30 V DC
Eigenstromaufnahme	< 10 mA
Isolationsspannungsfestigkeit	Gemäß IEC 60947-5-2 (7.2.3.1)
Mechanische Merkmale	
Einbauart	nicht bündig
Gewinde	M30 x 1,5
Gehäuselänge	60 mm
Gehäusematerial	Messing (verchromt)
Material Kabel	PVC
Zertifizierungen, Zulassungen	
Schutzklasse	III, Betrieb an Schutzkleinspannung
Zulassungen	UL
Allgemeine Merkmale	
Funktionsprinzip	Induktiv
Auswertung	digital
Bauform	Gewinde
Besonderheiten	extrem hoher Schaltabstand

200389
DCC 30 M 40 PSLK
Induktiver Näherungssensor

Technische Daten (typ.)	+20°C, 24 V DC
Produktserie	INE Industriell
Funktionsumfang	
Lieferumfang	Sensor, 2 x Mutter M30
Ausgang, Eingang, Schnittstelle	
Schaltausgang	pnp, 200 mA, NO
Spannungsfall (max.)	2 V (200 mA)
Erfassungsbereich, Messbereich, Toleranzgrenzen	
Schaltabstand (SN)	40 mm
Normmessplatte	120 x 120 x 1 mm
Schalthysterese (max.)	< 3 … < 15 %
Zeitverhalten	
Schaltfrequenz	65 Hz
Umgebungsbedingungen	
Umgebungstemperatur Betrieb	-25 … +70 °C
Schutzart	IP 67
Elektrischer Anschluss	
Anschluss	Kabel, 2,0 m (offenes Ende)

Weitere Informationen / Zubehör	https://www.di-soric.com/200389

© di-soric . Änderungen vorbehalten . 27.06.2026