200376
DCC 30 M 22 POK-IBSL
Induktiver Näherungssensor

- Metallstecker
- Integrierter Verstärker
- Kurzschlussschutz
- Einschaltimpulsunterdrückung
- LED

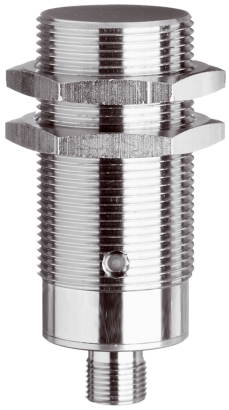

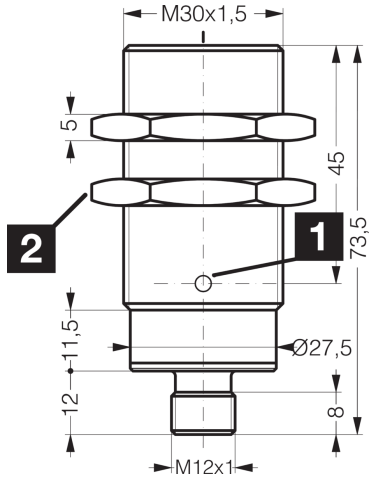

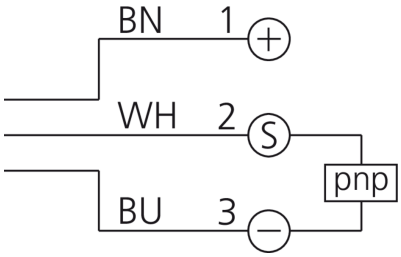

1) LED 2) Schlüsselweite 36 mm BN: braun BU: blau WH: weiß

Funktion

Technische Daten (typ.)	+20°C, 24 V DC
Elektrische Merkmale	
Betriebsspannung	10 … 30 V DC
Eigenstromaufnahme	< 10 mA
Isolationsspannungsfestigkeit	500 V
Mechanische Merkmale	
Einbauart	quasi bündig
Gewinde	M30 x 1,5
Gehäuselänge	73,5 mm
Gehäusematerial	Messing (verchromt)
Zertifizierungen, Zulassungen	
Schutzklasse	III, Betrieb an Schutzkleinspannung
Zulassungen	UL
Allgemeine Merkmale	
Funktionsprinzip	Induktiv
Auswertung	digital
Bauform	Gewinde
Besonderheiten	extrem hoher Schaltabstand
Produktserie	INE Industriell

200376
DCC 30 M 22 POK-IBSL
Induktiver Näherungssensor

Technische Daten (typ.)	+20°C, 24 V DC
Funktionsumfang	
Lieferumfang	Sensor, 2 x Mutter M30
Ausgang, Eingang, Schnittstelle	
Schaltausgang	pnp, 200 mA, NC
Spannungsfall (max.)	2 V (200 mA)
Erfassungsbereich, Messbereich, Toleranzgrenzen	
Schaltabstand (SN)	22 mm
Normmessplatte	66 x 66 x 1 mm
Schalthysterese (max.)	3 … 15 %
Zeitverhalten	
Schaltfrequenz	200 Hz
Umgebungsbedingungen	
Umgebungstemperatur Betrieb	-25 … +70 °C
Schutzart	IP 67
Elektrischer Anschluss	
Anschluss	Stecker, M12, 4-polig, A-kodiert
Zubehör	
Anschlusskabel	VK …

Weitere Informationen / Zubehör	https://www.di-soric.com/200376

© di-soric . Änderungen vorbehalten . 27.06.2026 . Seite 2 (2)